Рис. 11

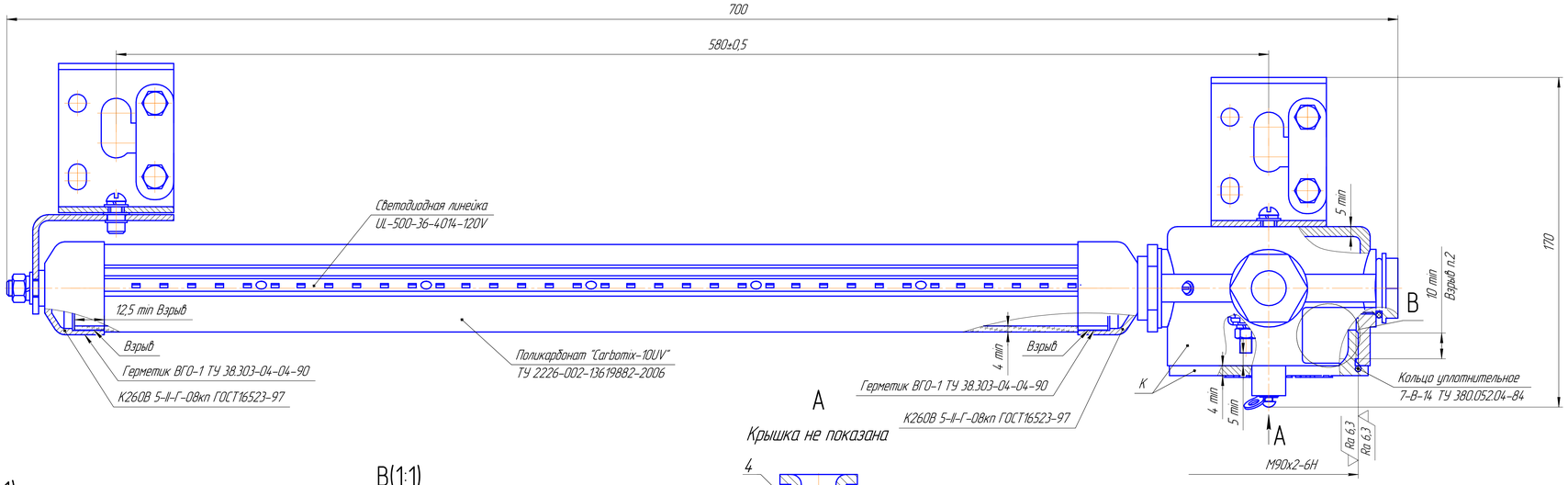

Крышка не показана

Е–Е(2:1)

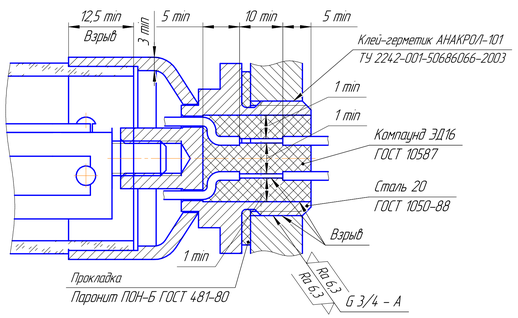

В(1:1)

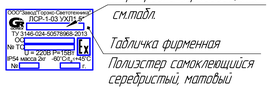

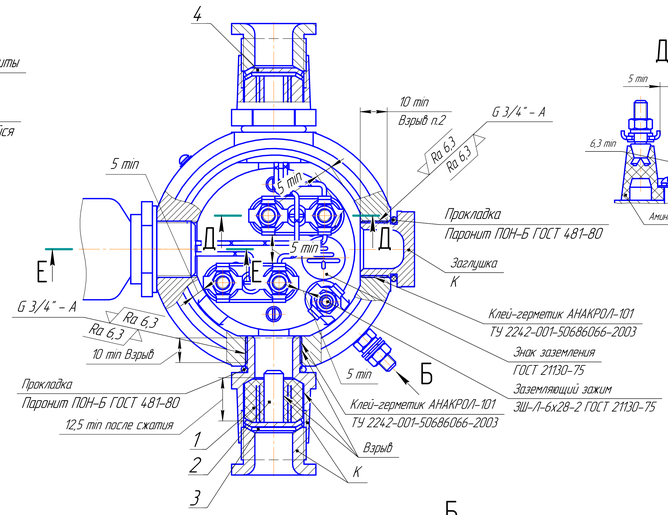

Д–Д

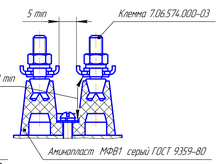

Маркировка Взрывозащиты	К (материал)
1 Ex d IIC T4 Gb X	Сплав АК8М(АЛ32) ГОСТ 1583-93
РВ Ex d I Mb X/ 1 Ex d IIB T4 Gb X	ЦА4М1 ГОСТ 25140-93

1. Размеры для справок.
2. Число полных непрерывных ниток резьбы не менее 5.
3. Свободный объем отделения вводов, корпус, колпак и крышку – 200 $см^3$, испытать давлением по ГОСТ IEC 60079-1, отделения источника света 550 $см^3$.
4. Резьбовые, взрывозащитные поверхности, детали, имеющие гальваническое покрытие, законсервировать смазкой ЗТС/5-5 ГОСТ 19537-83.
5. При сборке осуществлять контроль параметров взрывозащиты в соответствии с чертежом.
6. Пути утечки и электрические зазоры соответствуют ГОСТ 30852.20.
7. На поверхности уплотнительного кольца выполнена маркировка минимального и максимального диаметра вводимого кабеля.
8. Поверхность бобышек заземления зачистить до блеска.
9. Испытать электрическую прочность изоляции напряжением 1500В.

Поз. 1
Кольцо уплотнительное

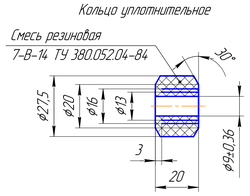

Поз. 2
Заглушка

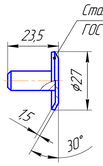

Поз. 3
Шайба 8.06.950.173

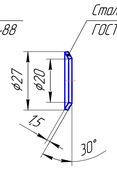

Поз. 4
Шайба 8.06.950.173-01

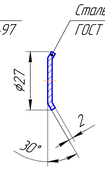

Б

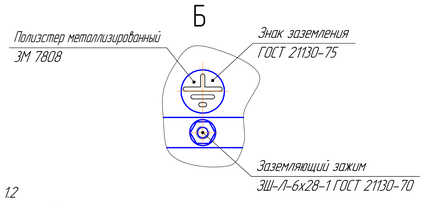

Рис. 12
Остальное см. рис. 1.1

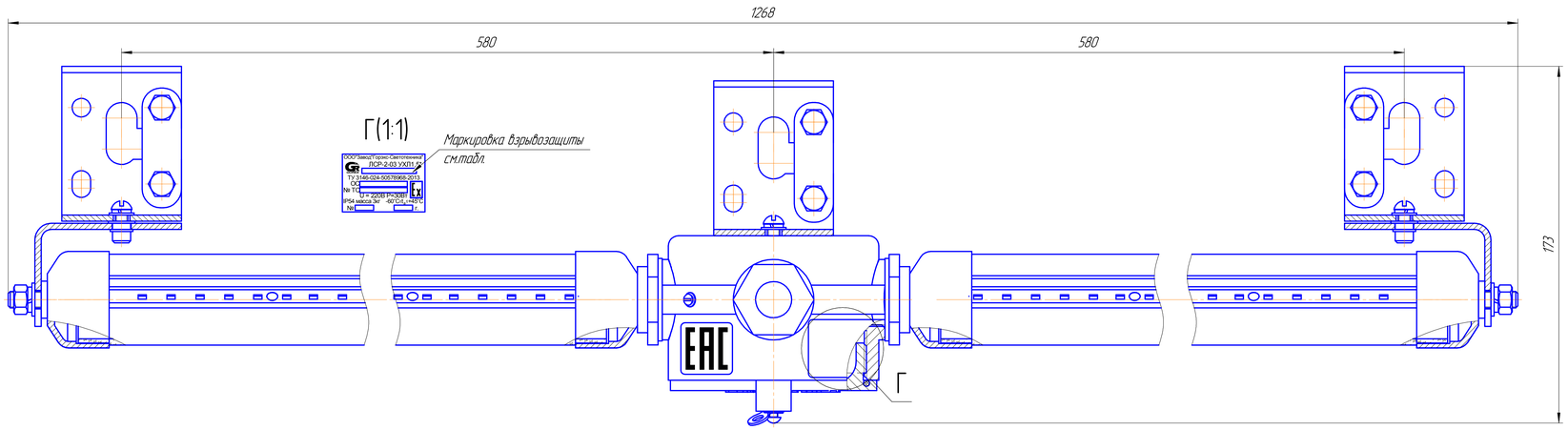

Рисунок 1 –Общий вид и чертеж средств взрывозащиты Светильников взрывозащищенных рудничных ЛСР-1-03 и ЛСР-2-03